SYSTÈME BREVETÉ

FABRICATION FRANÇAISE

- CONFORT
- SÉCURITÉ
- AUTONOMIE

DOUBLE BOBINE

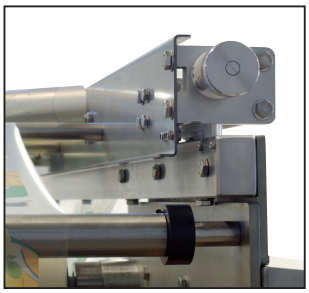

Sans arrêt machine.
Changer et raccorder vos films neutres ou imprimés en automatique.

Cet équipement permet l'utilisation de deux bobines Ø 400 de film neutre ou imprimé. Grâce à un système de navette, la bobine qui se déroule est en position basse. La nouvelle bobine est introduite en partie supérieure, ce qui permet d'avoir toujours le même passage de film. La préparation de la nouvelle bobine s'effectue sur une table de raccordement ergonomique. Le raccordement est automatique par détection de fin de bobine, comptage ou demande manuel de l'opérateur.

Installer un Double Bobine Additif Système c'est optimiser votre outil de production.

ADDITIF SYSTEME

UN + ACTIF

DOUBLE BOBINE

Optimisez l'utilisation de vos Thermoformeuses, Ensacheuses, Flow Pack et Operculeuses.

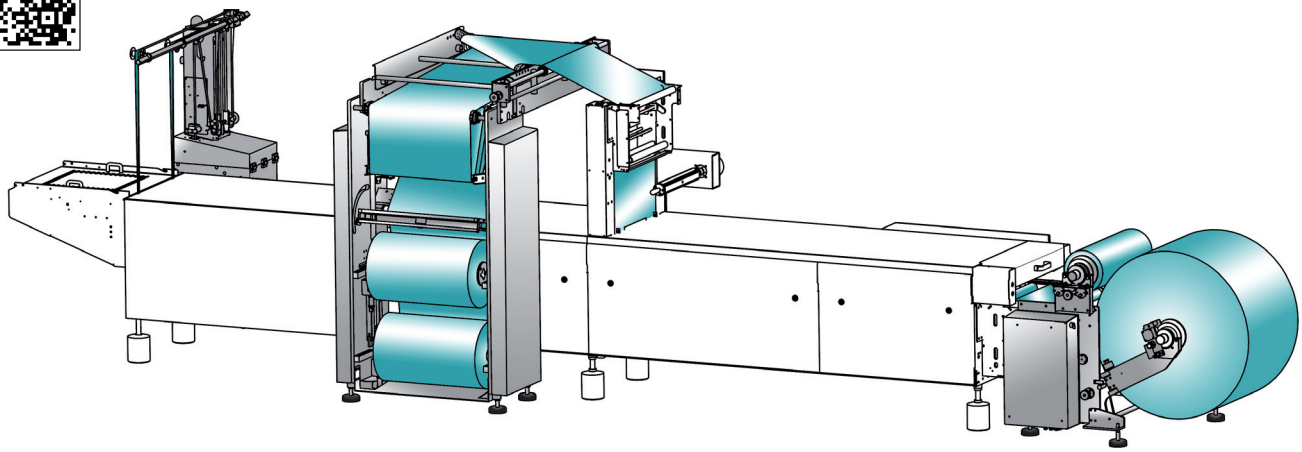

IL EST COMPOSÉ

D'un dérouleur
De deux mandrins à serrage rapide
D'un système de raccordement

> Le dérouleur permet le chargement, le positionnement, le réglage, l'entrainement et le freinage de 2 bobines ø 400.

> Les deux mandrins pneumatiques permettent la préparation de la bobine en temps masqué.

> Le système de raccordement permet le positionnement et le raccordement du film en toute sécurité.

> Options :

- Système de déplacement (permet l'accès au différents éléments de la machine pour les opérations de maintenance).

ENCOMBREMENT

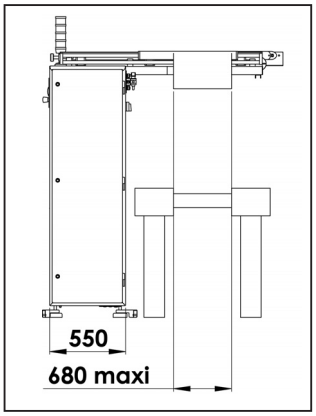

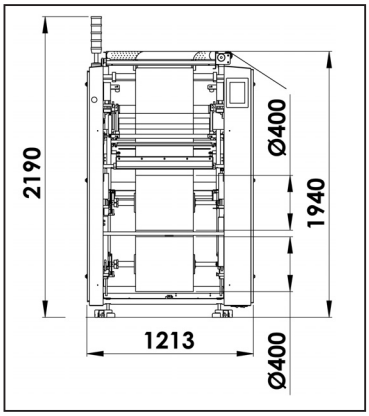

IMPLANTATION

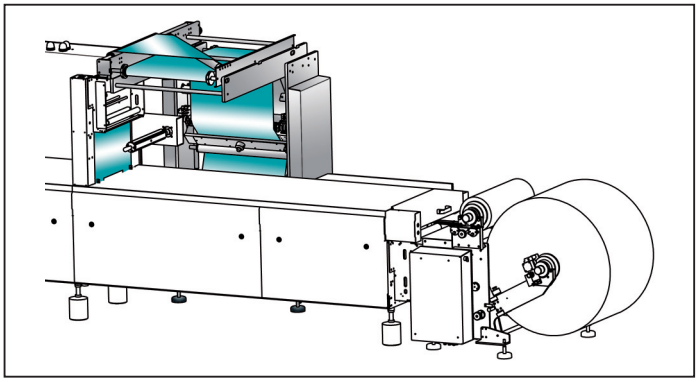

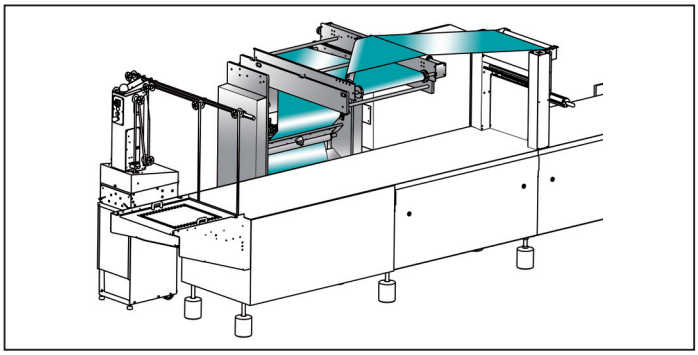

LES AVANTAGES

- Installation simple et rapide sur tout type de machines neuves ou déjà en service.
- Supprime les arrêts du aux changements de film.
- Réduit les pertes de film (supérieur et inférieur).
- Mise en place de la nouvelle bobine en temps masqué.
- Augmente l'autonomie (deux bobines Ø 400)
- Chargement latéral de la bobine.

> Productivité : évite les ruptures dans le process de fabrication (pas d'arrêt machine), réduit les pertes de film (inférieur et supérieur).

> Sécurité : supprime les risques liés à la manutention des bobines (mise en place en hauteur), apporte un confort de travail à l'opérateur.

4, rue de Monnières - 39100 Foucherans - France
Tél. 00 33 (0)3 84 79 27 23 - Fax. 00 33 (0) 3 84 82 03 85 - www.additifsysteme.com - commercial@additifsysteme.com

PAOH ! Studio Graphique - Dole - 03 84 82 50 21 - Mai 2015